K-87750/K-87111

Dimensions and Parameters

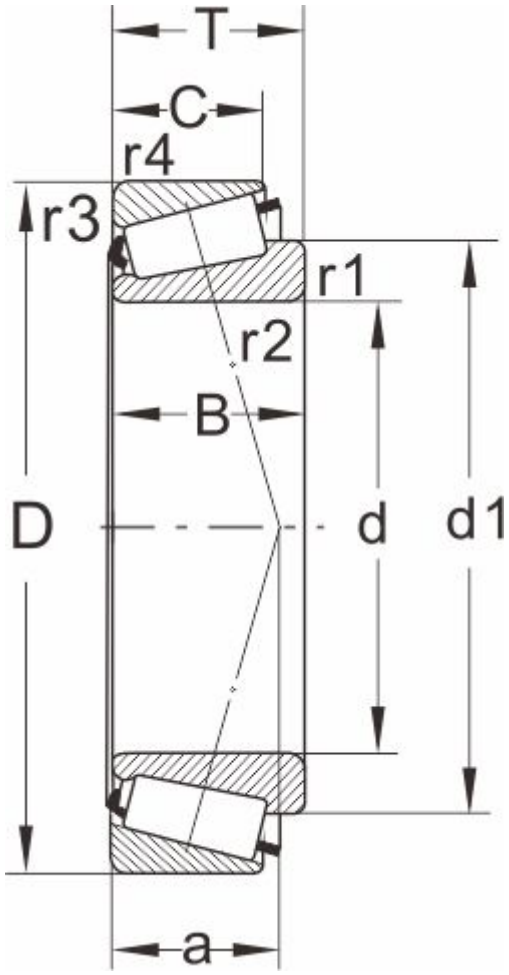

Designations	K-87750/K-87111
Series	87000

Boundary dimensions（mm）

d	190.500,7.500
D	282.575
T	50.8
d1	233
B	47.625
C	36.512
r1.2 min	3.5
r3.4 min	3.3
a	55

Load ratings(KN)

Dynmic Cr	402
stat Cor	695

Fatigue load

pu	67

Speed ratings[rpm]

油润滑	1100
grease	1600
Mass(kg)	9.6

Abutment and fillet dimensions（mm）

da max	213
db min	206.5
Da min	253

Da max	267
Db min	267
Cb min	6
Ca min	14
ra max	3
rb max	3

Calculation factors

e	0.43
Y	1.4
Y0	0.8