K-598A/K-592A

Dimensions and Parameters

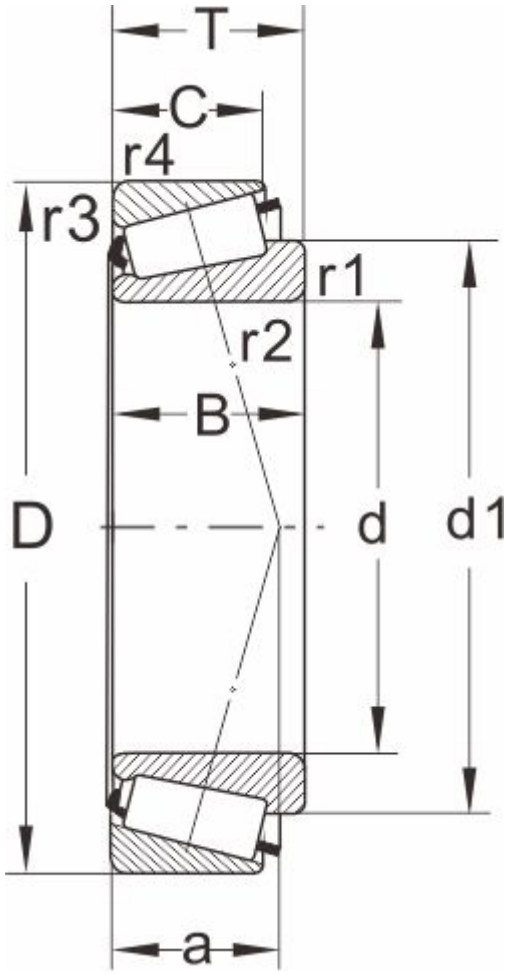

Designations	K-598A/K-592A
Series	595

Boundary dimensions（mm）

d	92.075,3.6250
D	152.4
T	39.688
d1	122
B	36.322
C	30.162
r1.2 min	6.4
r3.4 min	3.3
a	37

Load ratings(KN)

Dynmic Cr	194
stat Cor	305

Fatigue load

pu	35.5

Speed ratings[rpm]

油润滑	2000
grease	3000
Mass(kg)	2.65

Abutment and fillet dimensions（mm）

da max	104
db min	111.5
Da min	128

Da max	139
Db min	141
Cb min	4
Ca min	9.5
ra max	6
rb max	3

Calculation factors

e	0.44
Y	1.35
Y0	0.8